DOZBROJENIE WOKÓŁ OTWORÓW

(jeżeli jeden z boków otworu jest większy od 20cm należy go dozbroić według zasady umieszczonej poniżej)

1) PRĘTY TRAFIAJĄCE W OTWÓR PRZECIĄĆ A NA BOKACH OTWORU DOŁOŻYĆ PRĘTY O DŁUGOŚCIACH I ŚREDNICY WEDŁUG SZCZEGÓŁU 1. ŁĄCZNA ILOŚĆ DOŁOŻONYCH PRĘTÓW POWINNA BYĆ RÓWNA LICZBIE PRZECIĘTYCH PRĘTÓW. W MIARĘ MOŻLIWOŚCI NALEŻY ROZMIEŚCIĆ PO RÓWNEJ LICZBIE PRĘTÓW Z KAŻDEJ STRONY. DOŁOŻONYCH PRĘTÓW NIE POWINNO BYĆ MNIEJ JAK PO DWIE SZTUKI NA KAŻDY BOK OTWORU W ZBROJENIU GÓRNYM

2) KAŻDE NAROŻE NALEŻY DOZBROIĆ DWOMA PRĘTAMI UKOŚNYMI WEDŁUG SZCZEGÓŁU 2 (UMIEŚCIĆ WRAZ ZE ZBROJENIEM GÓRNYM)

3) KRAWĘDZIE NALEŻY DOZBROIĆ PRĘTAMI W KSZTAŁCIE LITERY U WEDŁUG SZCZEGÓŁU 3.

4) Lo=40 ŚREDNIC PRĘTA.

5) PRĘTY WOKÓŁ OTWORÓW UŁOŻYĆ W DWÓCH PŁASZCZYZNACH W PŁASZCZYZNACH SIATKI GÓRNEJ I DOLNEJ

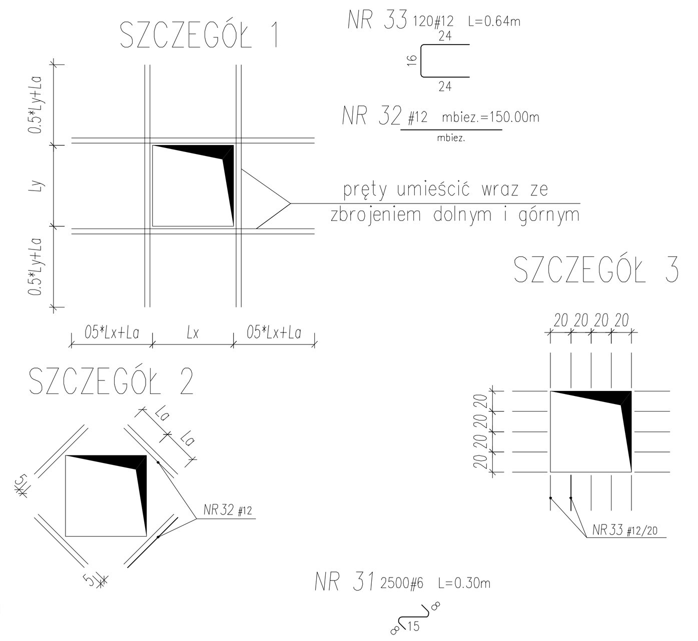

WYTYCZNE ZBROJENIA ŚCIAN

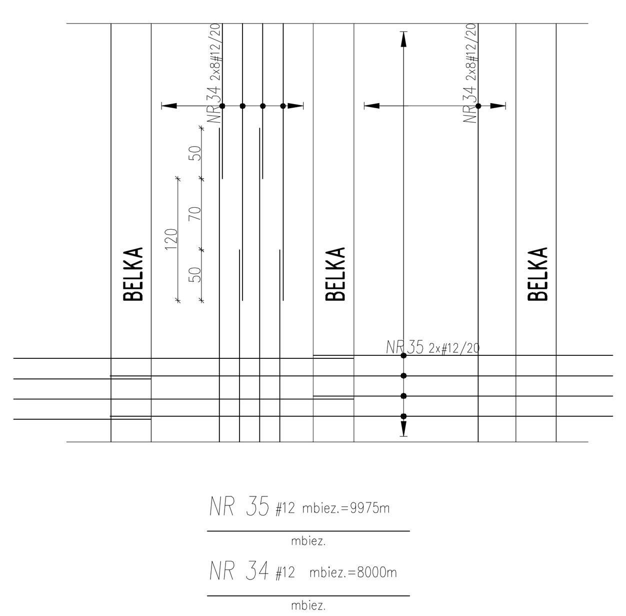

ZASADA ROZMIESZCZENAI TRZPIENI

1:25

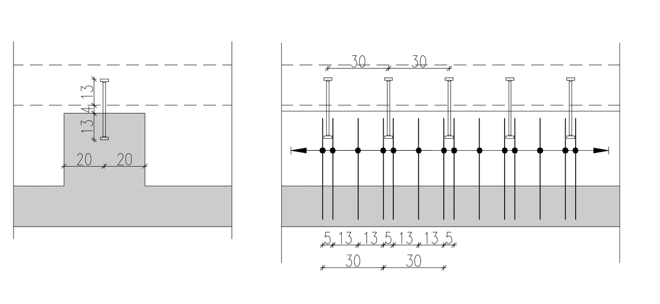

KRAWĘDZ W OSI B/3-4

KRAWĘDZ W OSI A/3-4

1:25

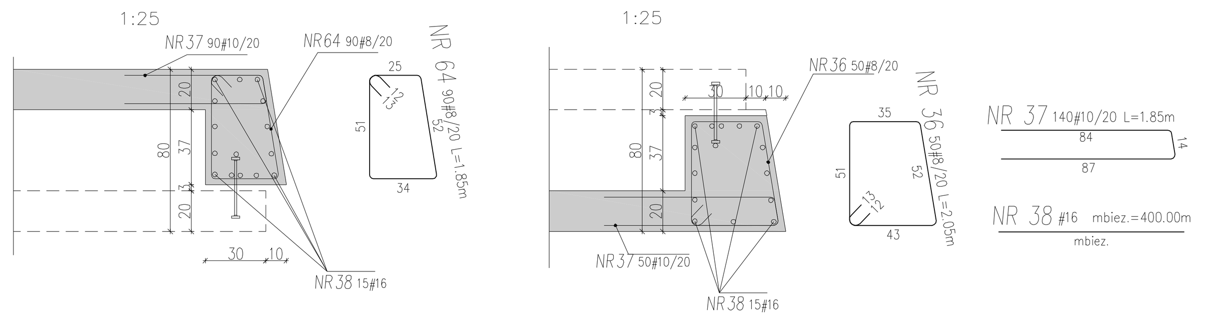

Słup A10 80x56 1 szt.

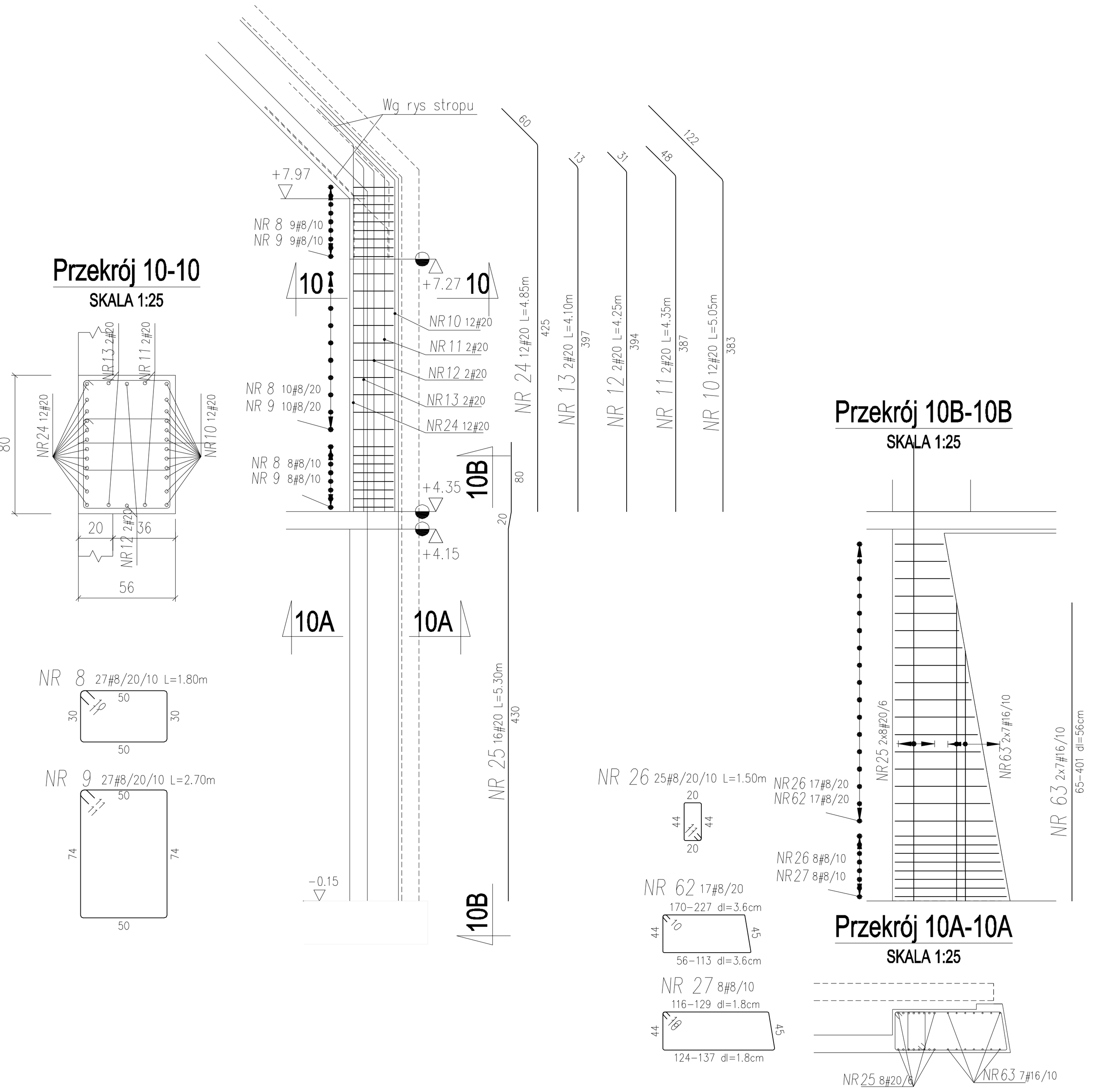

Belka A1 gr. 50cm

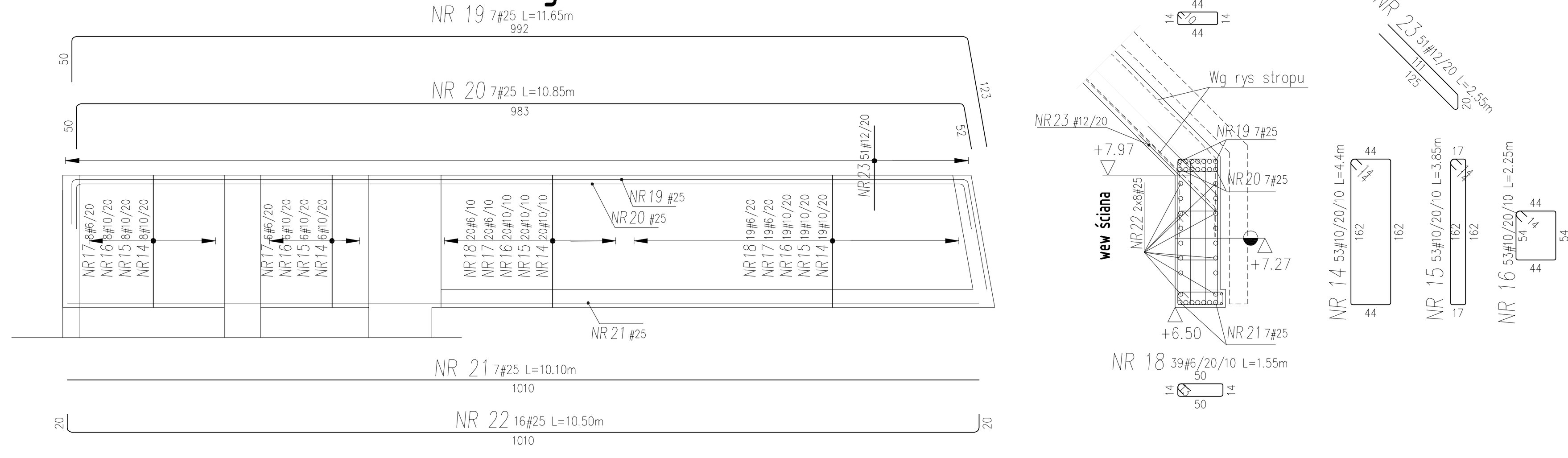

Belka A4 gr. 50cm

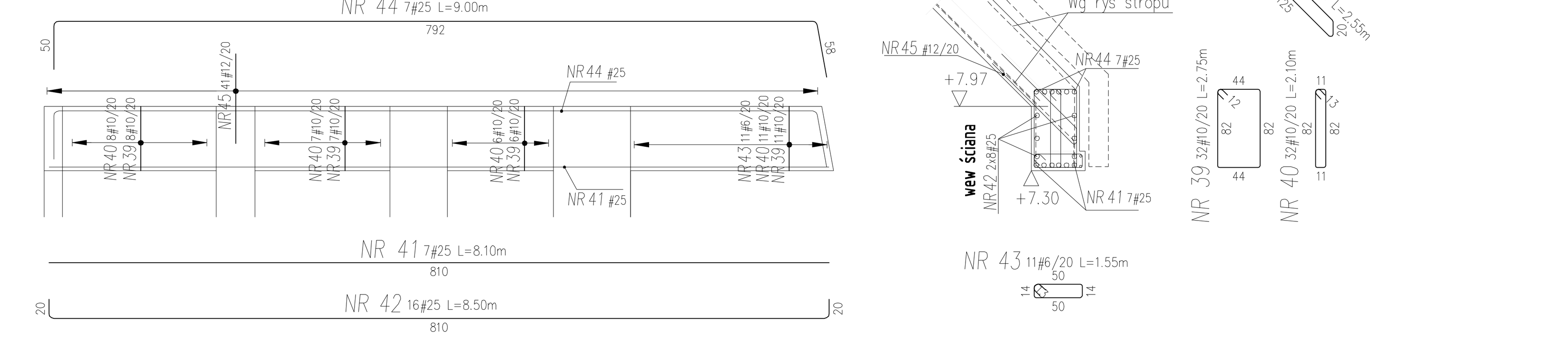

Słup A6 56x40 20 szt.

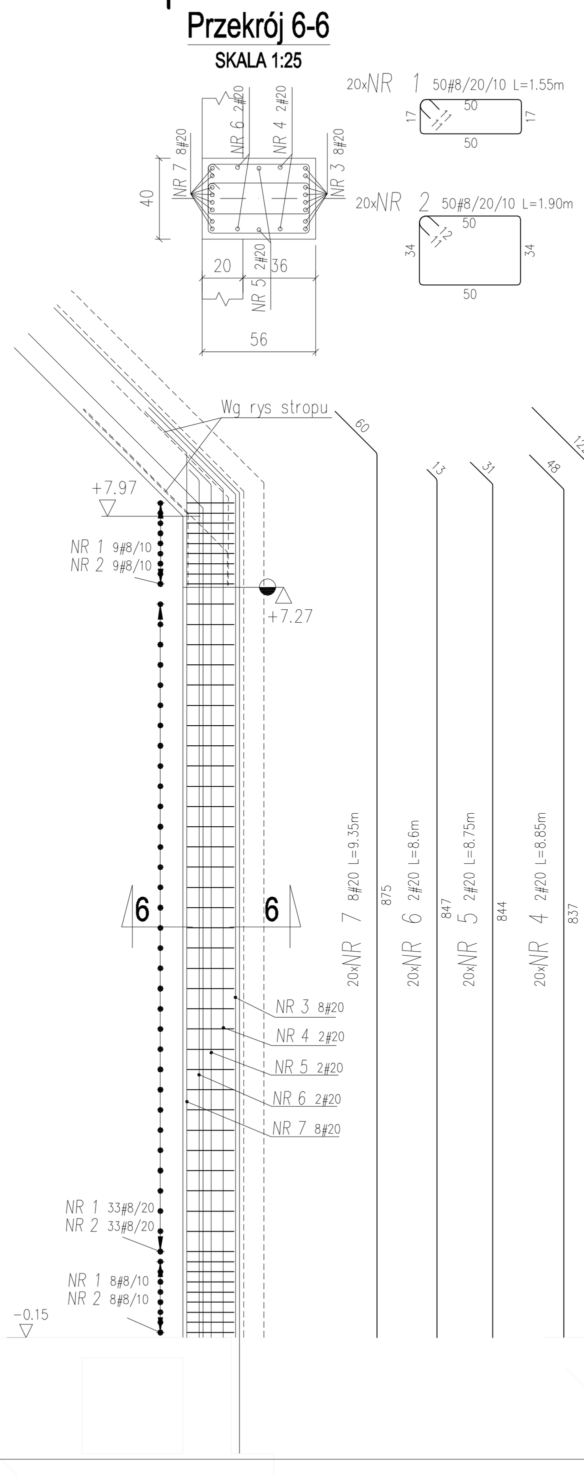

Słup A7 56x40 2 szt.

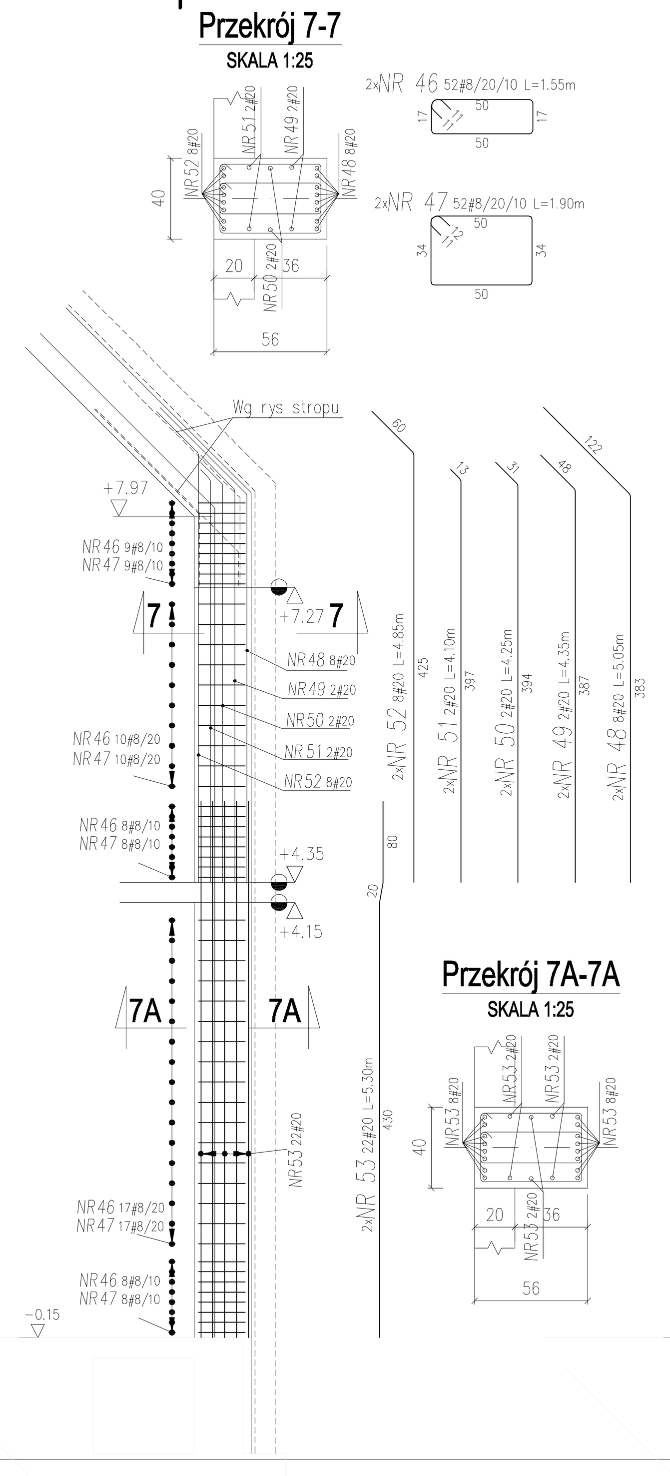

Słup A8 56x70 2 szt.

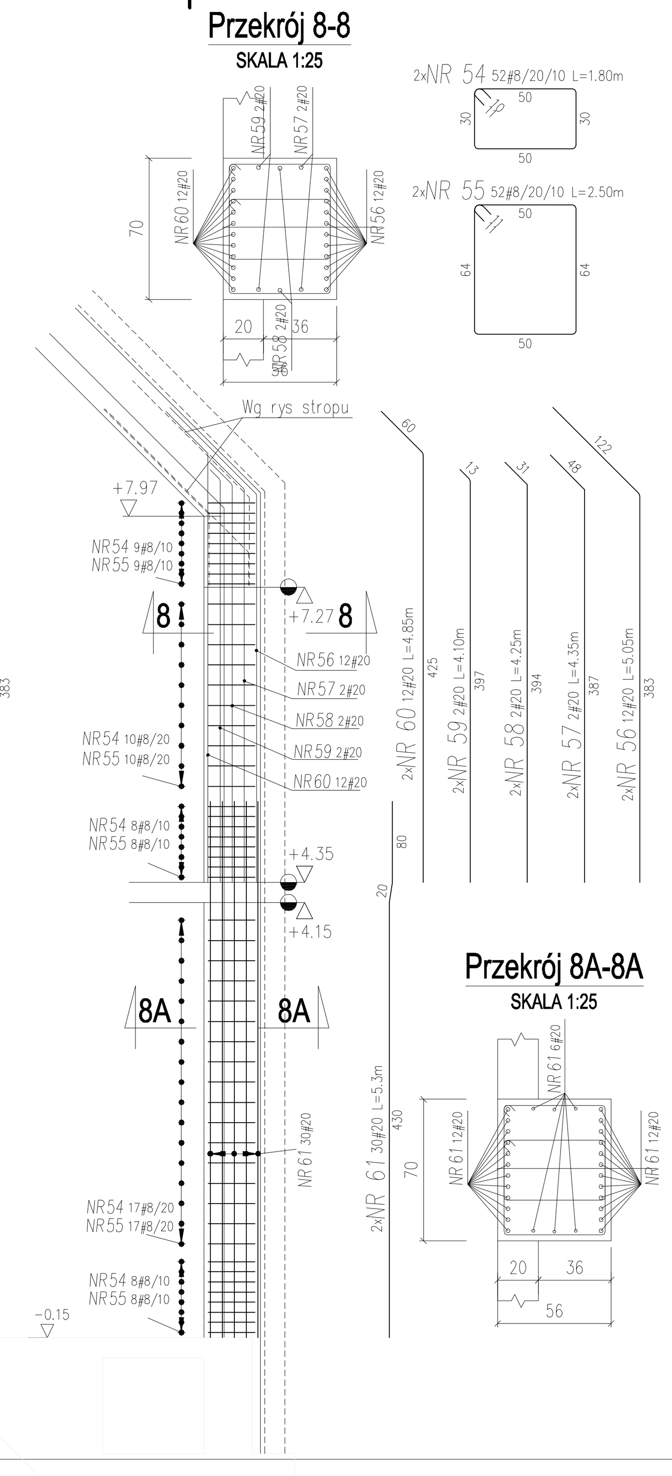

Słup A12 56x40 3 szt.

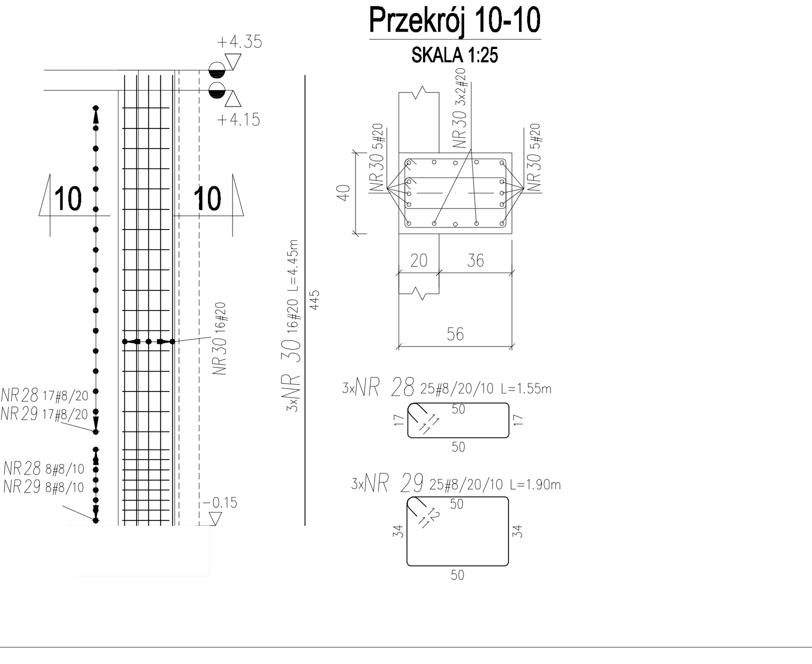

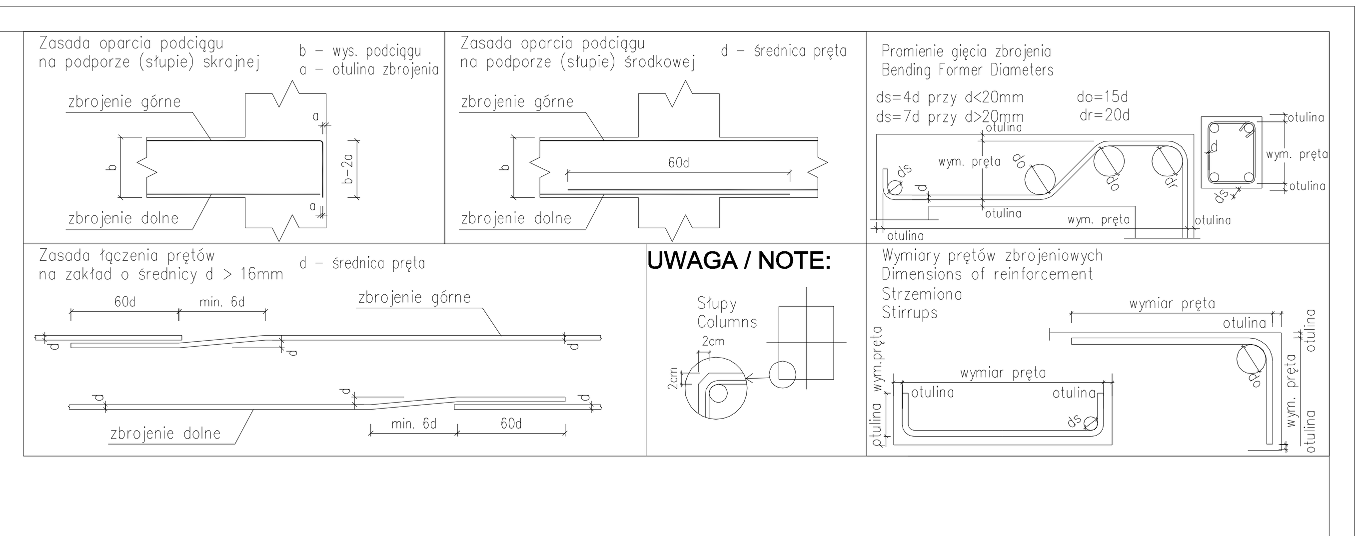

Wykaz stali

POZ.	#[mm]	Szt.	L[m]	6	8	10	12	16	20	25	UWAGI...
1	8	1000	1.55		1550.00						patrz rysunek
2	8	1000	1.90		1900.00						patrz rysunek
3	20	160	9.55						1527.84		patrz rysunek
4	20	40	8.85						354.16		patrz rysunek
5	20	40	8.75						350.16		patrz rysunek
6	20	40	8.60						344.12		patrz rysunek
7	20	160	9.35						1496.00		patrz rysunek
8	8	27	1.80		48.65						patrz rysunek
9	8	27	2.70		72.90						patrz rysunek
10	20	12	5.05						60.59		patrz rysunek
11	20	2	4.35						8.71		patrz rysunek
12	20	2	4.25						8.51		patrz rysunek
13	20	2	4.10						8.21		patrz rysunek
14	10	53	4.40			233.20					patrz rysunek
15	10	53	3.85			204.26					patrz rysunek
16	10	53	2.25			119.46					patrz rysunek
17	6	53	1.35	71.66							patrz rysunek
18	6	39	1.55	60.37							patrz rysunek
19	25	7	11.65							81.53	patrz rysunek
20	25	7	10.85							75.92	patrz rysunek
21	25	7	10.10							70.70	pret prosty
22	25	16	10.50							168.00	patrz rysunek
23	12	51	2.55				130.15				patrz rysunek
24	20	12	4.85						58.20		patrz rysunek
25	20	16	5.30						84.85		patrz rysunek
26	8	25	1.50		37.45						patrz rysunek
27	8	8	L= 3.61		28.88						patrz rysunek
28	8	75	1.55		116.25						patrz rysunek
29	8	75	1.90		142.50						patrz rysunek
30	20	48	4.45						213.60		pret prosty
31	6	2500	L= 0.30	750.00							patrz rysunek
32	12	1	mb= 150.00				150.00				mb
33	12	120	L= 0.64				76.80				patrz rysunek
34	12	1	mb= 8000.00				8000.00				mb
35	12	1	mb= 9975.00				9975.00				mb
36	8	50	2.05		102.45						patrz rysunek
37	10	140	1.85			259.14					patrz rysunek
38	16	1	mb= 400.00					400.00			mb
39	10	32	2.75			88.06					patrz rysunek
40	10	32	2.10			67.07					patrz rysunek
41	25	7	8.10							56.70	pret prosty
42	25	16	8.50							136.00	patrz rysunek
43	6	11	1.55	17.03							patrz rysunek
44	25	7	9.00							63.01	patrz rysunek
45	12	41	2.55				104.63				patrz rysunek
46	8	104	1.55		161.20						patrz rysunek
47	8	104	1.90		197.60						patrz rysunek
48	20	16	5.05						80.78		patrz rysunek
49	20	4	4.35						17.42		patrz rysunek
50	20	4	4.25						17.02		patrz rysunek
51	20	4	4.10						16.41		patrz rysunek
52	20	16	4.85						77.60		patrz rysunek
53	20	44	5.30						233.33		patrz rysunek
54	8	104	1.80		187.41						patrz rysunek
55	8	104	2.50		260.00						patrz rysunek
56	20	24	5.05						121.18		patrz rysunek
57	20	4	4.35						17.42		patrz rysunek
58	20	4	4.25						17.02		patrz rysunek
59	20	4	4.10						16.41		patrz rysunek
60	20	24	4.85						116.40		patrz rysunek
61	20	60	5.30						318.18		patrz rysunek
62	8	17	L= 5.25		89.25						patrz rysunek
63	16	14	L= 2.33					32.62			patrz rysunek
64	8	90	1.85		166.86						patrz rysunek
			[m]	899.06	5061.40	971.20	18436.58	432.62	5564.10	651.85	suma dlugosci
			[kg/m]	0.222	0.395	0.617	0.888	1.58	2.47	3.85	ciezar jedn.
			[kg]	199.59	1999.25	599.23	16371.69	683.54	13743.32	2509.63	ciezar sum.
			[kg]				36106.25				ciezar calk.

BETON : C30/37 (B37)
STAL: Rb500W lub B500SP EPSTAL
Otulina 3,5 cm

TEMAT:
MAUZOLEUM MARTYROLOGII WSI POLSKICH WRAZ Z ZAGOSPODAROWANIEM TERENU

LOKALIZACJA:
MICHNIÓW
DZIAŁKI NR EW. 297,298,299,300,301,302

INWESTOR:
MUZEUM WSI KIELECKIEJ
UL. JANA PAWŁA II 6
25-025 KIELCE

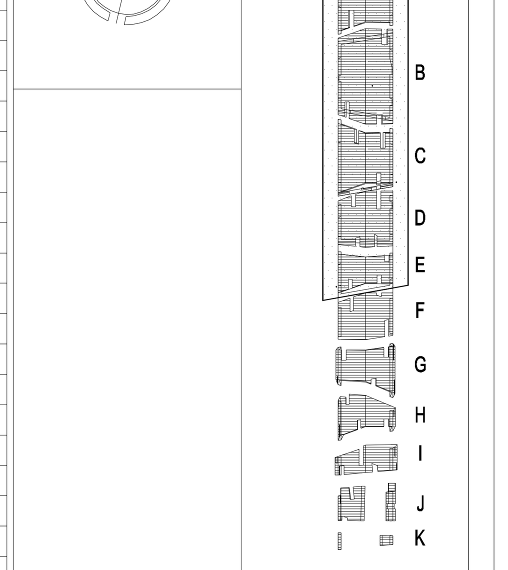

GENERALNY PROJEKTANT:
NIZIO DESIGN INTERNATIONAL
MIROSŁAW NIZIO
UL. INŻYNIERSKA 3 / 4
03-410 WARSZAWA

KONSTRUKCJA
KOC PROJEKT
zbyszek_koc@koc-projekt.com.pl 05-091 Ząbki, ul. Sikorskiego 53a
tel: (22) 211 14 61 kom. 504 035 586

PROJEKTANCI: | **PODPIS:**
inż. Zbigniew Koc upr. nr MAZ/0129/PWOK/06

ZESPÓŁ PROJEKTOWY:
inż. Justyna Połczyńska
inż. Jarosław Korczak

SPRAWDZAJĄCY:
mgr inż. Cezary Koc upr. nr MAZ/0134/PWOK/06

FAZA PROJEKTU:
PROJEKT BUDOWLANO-WYKONAWCZY

TREŚĆ RYSUNKU:
Zbrojenie wew elementów pionowych - bud A

SKALA:	DATA.:
1:50 1:25	31-07-2009

TEMAT:	BRANŻA:	GRUPA:	NR RYS.:	REWIZJA:
MWP	K	01	24	01